РУКОВОДСТВО ПОЛЬЗОВАТЕЛЯ

TRIGGERCAM
relive the moment | B·S·P
Bow · Shotgun · Pistol

Содержание

01/ Функции TRIGGERCAM BSP	3
02/ Начало работы	4
03/ Базовые функции	6
04/ Настройки камеры	7
05/ Установка крепления	12
06/ Подключение к приложению TRIGGERCAM BSP	13
07/ Перенос файлов на компьютер	14
08/ Клиентская поддержка	15
09/ Товарный знак	15

01 | Функции TRIGGERCAM BSP

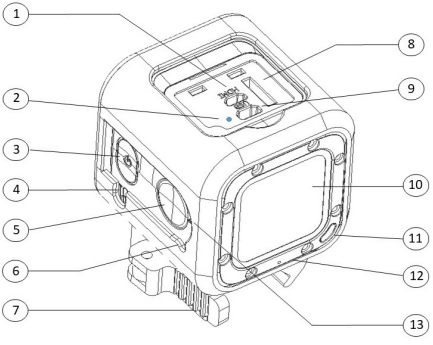

1.Порт Micro HDMI (без кабеля)

2.Индикатор зарядки

3.Кнопка питания

4.Режим работы

5.Кнопка затвора/Wi-Fi

6.Звуковой сигнал

7.Монтажный рычаг

8.Слот MicroSD-карты

9.C-Type USB

10.Защитное стекло объектива

11.Индикатор состояния

12.Микрофон

13.Индикатор записи/Wi-Fi

02 | Начало работы

Снятие пленки с объектива

Снимите защитную пленку с стекла объектива.

Micro SD-карта

TRIGGERCAM BSP включает в себя SD-карту.
Чтобы извлечь карту, нажмите на нее ногтем, и она выскочит.

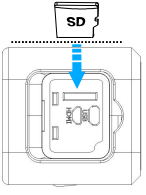

Используйте фирменные карты памяти, соответствующие этим требованиям:

- MicroSD, microSDHC или microSDXC
- Рейтинг UHS-I, уровень видео U3

ПРИМЕЧАНИЕ: Будьте осторожны при обращении с картами памяти. Избегайте попадания жидкостей, пыли и мусора. В качестве меры предосторожности выключите фотокамеру перед установкой или извлечением карты памяти. Проверьте рекомендации производителя относительно использования в допустимых температурных диапазонах.

02 | Начало работы

Зарядка Аккумулятора

Зарядите камеру BSP с помощью прилагаемого кабеля USB C-type, подключите камеру к компьютеру или зарядному устройству. Индикатор зарядного устройства камеры (красный) включается во время зарядки и выключается, когда камера полностью заряжена.

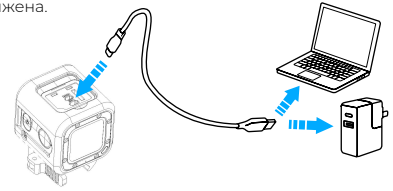

ПРИМЕЧАНИЕ: Батарея камеры BSP интегрирована и не может быть извлечена из камеры, батарея не подлежит обслуживанию. Гарантия не распространяется на повреждения фотокамеры или аккумулятора, вызванные контактом с жидкостью. Будьте осторожны при обращении

03 | Базовые функции

Включение

Если функция быстрого захвата не включена, нажмите и удерживайте кнопку питания в течение 2 секунд, звуковой сигнал прозвучит один раз, камера BSP включится. Когда быстрый захват включен, нажмите кнопку питания один раз, звуковой сигнал прозвучит 3 раза, камера BSP включится и начнет запись с последними сохраненными настройками.

Выключение

Нажмите и удерживайте кнопку питания в течение 2 секунд, индикатор режима камеры и индикатор состояния будут мигать одновременно 3 раза, а звуковой сигнал прозвучит 3 раза, камера выключится.

Включение/выключение Wi-Fi

Нажмите и удерживайте кнопку затвора/Wi-Fi, чтобы включить/выключить Wi-Fi. Когда Wi-Fi включен, желтый индикатор Wi-Fi будет мигать, после успешного соединения со смартфоном желтый индикатор Wi-Fi останется включенным.

Переключение режимов

Когда камера BSP включена, нажмите кнопку питания для видеорежима(синий) и фоторежима(зеленый).

Режим видеосъемки

В режиме видео нажмите кнопку затвора/Wi-Fi, чтобы начать запись, камера издаст звуковой сигнал один раз. Индикатор режима и состояния будут мигать во время записи. Чтобы остановить запись, снова нажмите кнопку затвора/Wi-Fi, камера издаст звуковой сигнал 3 раза, а световые индикаторы перестанут мигать.

03 | Базовые функции

Режим фотосъемки

Нажмите кнопку питания, чтобы активировать фоторежим (зеленый). В режиме фотосъемки нажмите кнопку затвора/Wi-Fi, чтобы сделать снимок.

Принудительное выключение

Нажмите и удерживайте кнопку питания в течение 15 секунд, камера будет принудительно выключена.

04 | Настройки камеры

1. Настройки видео

Чтобы отрегулировать настройки камеры, пожалуйста, откройте приложение **TRIGGER**CAM BSP:

Режим видео

Видеорежим содержит 2 функции: обычное видео и замедленное движение. Замедленное движение поддерживает только видео в 30фпс, аудиозапись не поддерживается с помощью этой функции.

Параметры разрешения видео

Разрешение видео	ФПС	Разрешение экрана
4K	30	3840x2160 16:9
2.5K	60/30	2560x1440 16:9

04 | Настройки камеры

1080	120/ 60/ 30/	1920x1080 16:9
720	240/ 120/	1280x720 16:9

Замедленная съемка

Поддержка 4-кратного или 8-кратного замедленного режима видео. Медленный режим поддерживает только видео 1080p120 720P240 720P120.
Звук не может быть записан в этом режиме.

Поле зрения (FOV)

Доступные варианты поля зрения-широкое, среднее, узкое.

Время записи цикла

Опциональные циклические интервалы -выкл., 1, 2, 3 и 5 минут. Если Вы откроете "Looping", записанный файл будет разделен на несколько разделов, записанных на карту памяти, камера будет записывать до тех пор, пока карта памяти не заполнится, а затем перезапишет предыдущий записанный небольшой раздел содержимого.

Громкость записи

ВКЛ/ВЫКЛ опционально.

Широкий динамический диапазон (WDR)

Подразумевает, что камера может справиться с светлыми и темными условиями и улучшить качество стоп-кадров. ВКЛ/ВЫКЛ опционально.

Автоматический режим при низкой освещенности

Режим Auto Low Light автоматически изменяет частоту кадров в зависимости от условий освещения, увеличивая время экспозиции для оптимальной работы при низкой освещенности.

2. Настройки камеры

Прицел

Эта дополнительная настройка позволяет включать/выключать функцию прицела. Прицел можно регулировать во время прямой трансляции с помощью нажатия стрелок. Прицельная метка может быть предварительно выровнена по оси ствола огнестрельного оружия, чтобы согласовать цель камеры BSP и вашего огнестрельного оружия.

Поворот изображения

Предусмотрена возможность поворота ориентации вашего видео в соответствии с желаемым креплением на выбранном огнестрельном оружии.

Частота света

Частоту света можно отрегулировать к авто, 50Hz, 60Hz. Если видеозапись мигает, отрегулируйте частоту света для улучшения результатов.

Формат TV

PAL и NTSC, настройка формата видео в основном предназначена для просмотра видео на телевизоре/HDTV, для управления частотой кадров записи и воспроизведения.

Кодирование видео

Дополнительные форматы - H. 264 и H. 265.

Стабилизация видео

Эта настройка оптимизирует качество видео с помощью технологии стабилизации.

04 | Настройки камеры

Быстрый захват

Нажмите кнопку питания один раз, камера немедленно начнет запись, нажмите кнопку питания, чтобы выключить камеру, нажмите кнопку затвора / Wi-Fi, чтобы остановить запись.

Отметка времени

Когда функция "Stamp" включена, Вы можете прикрепить текущее время к фотографии или видео.

Телевизионный выход

Телевизионные сигналы могут выводиться на другие устройства для различных применений. Эта функция требует соответствующих аксессуаров и должна быть приобретена отдельно.

Звуковой сигнал

Вы можете включить или выключить звуковые сигналы.

Звуковое оповещение

Ваша камера может быть настроена на запуск напоминания в течение 3, 5, 10 минут после записи, сигнал продолжается до тех пор, пока Вы не нажмете любую кнопку. Эта функция может помочь сохранить время работы батареи.

05 | Установка крепления

Шаг 1:

Выберите нужное крепление. Крепление для ствола или крепление Picatinny, вставьте нужное крепление в пазы корпуса и закрепите крепление с помощью прилагаемого магнитного установочного блока.

Шаг 2:

Поверните монтажный рычаг в нужное положение, затем зафиксируйте его в нужном положении.

ПРИМЕЧАНИЕ: Никогда не затягивайте резьбу монтажного рычага слишком сильно. Никогда не пытайтесь через силу зафиксировать рычаг в нужном положении. Этот продукт был разработан так, чтобы выдерживать силу и отдачу при правильной установке. Если детали не фиксируются плавно, повторите процесс установки или обратитесь в наш отдел поддержки клиентов.

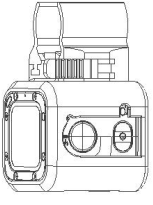

Совет

Посетите наш канал Youtube для получения профессиональных советов о том, как добиться идеального крепления!

06 | Подключение к TRIGGERCAM BSP

Приложение TRIGGERCAM BSP позволяет удаленно управлять камерой с помощью смартфона или планшета. Функции включают в себя полное управление камерой, прямую трансляцию, воспроизведение и обмен контентом.

TRIGGERCAM BSP

Чтобы подключить камеру BSP к приложению:

1. Загрузите приложение TRIGGERCAM BSP на свой смартфон/планшет из Apple App Store или Google Play.

2. Следуйте инструкциям на экране, чтобы подключить камеру BSP к приложению TRIGGERCAM BSP. Пароль по умолчанию для вашей камеры BSP - 1234567890

07 | Перенос файлов на компьютер

Чтобы загрузить содержимое на компьютер, скопируйте файлы на компьютер или вставьте MicroSD-карту в компьютер.

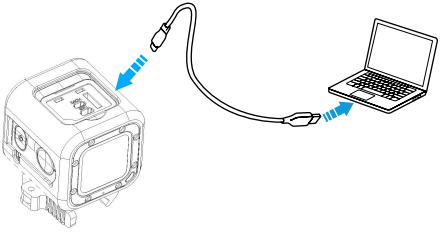

Подключите камеру к компьютеру с помощью прилагаемого USB-кабеля типа C.

ПРИМЕЧАНИЕ: Пожалуйста, убедитесь, что внутри камеры BSP есть MicroSD-карта, когда Вы пытаетесь загрузить контент.

08 | Клиентская поддержка

TRIGGERCAM стремится обеспечить наилучший сервис. Чтобы связаться с нашей службой поддержки клиентов, посетите сайт www.triggercam.com

09 | Товарный знак

TRIGGERCAM является зарегистрированной торговой маркой Eyecam Technologies в Соединенных Штатах Америки и за рубежом. Другие названия и знаки являются собственностью их соответствующих владельцев.

WWW.TRIGGERCAM.COM | WWW.TRIGGERCAM.RU